formularz zapytania o ofertę / zamówienia
KOŁO CIERNE

☐ zapytanie o ofertę
☐ zamówienie

pytający o ofertę / zamawiający:

producent:
FPH LECH Marcin Kowalczyk
98-100 Łask, ul. Widawska 48
Sprzedaż części dźwigowych
501 506 772
lifts@lechlifts.eu

dodatkowe informacje:

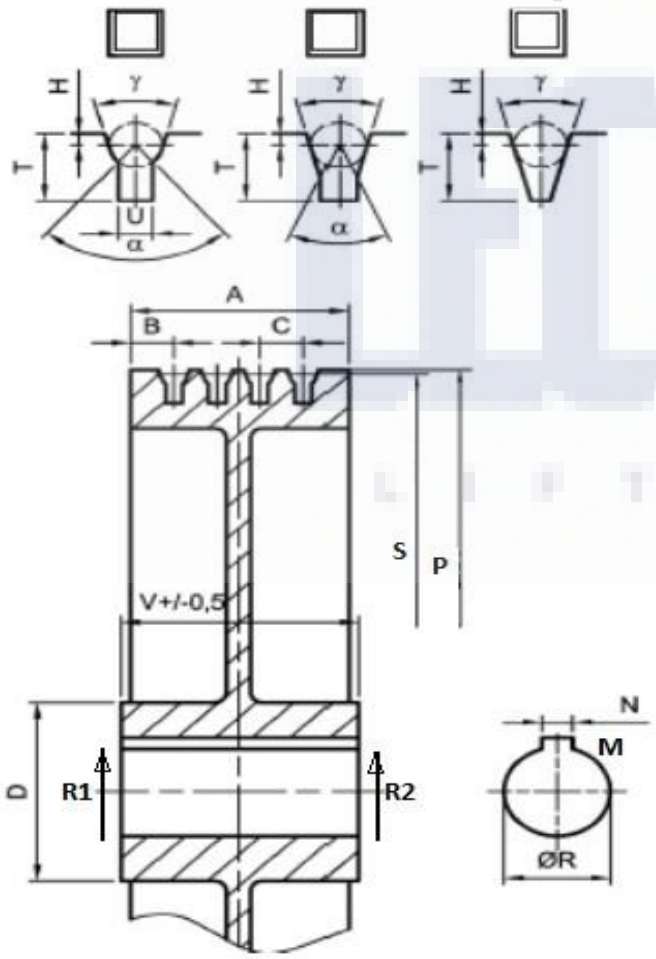

podstawowe informacje:

S	
P	
A	
V	
K	
Z	
X	
C	
B	
R1	
R2	
N	
M	
D	

typ wciągarki	
ilość	

uwaga
wymiary podajemy w mm